Panel | 620x620 | LED | 4000K | 40W | 90° | DALI | IP40

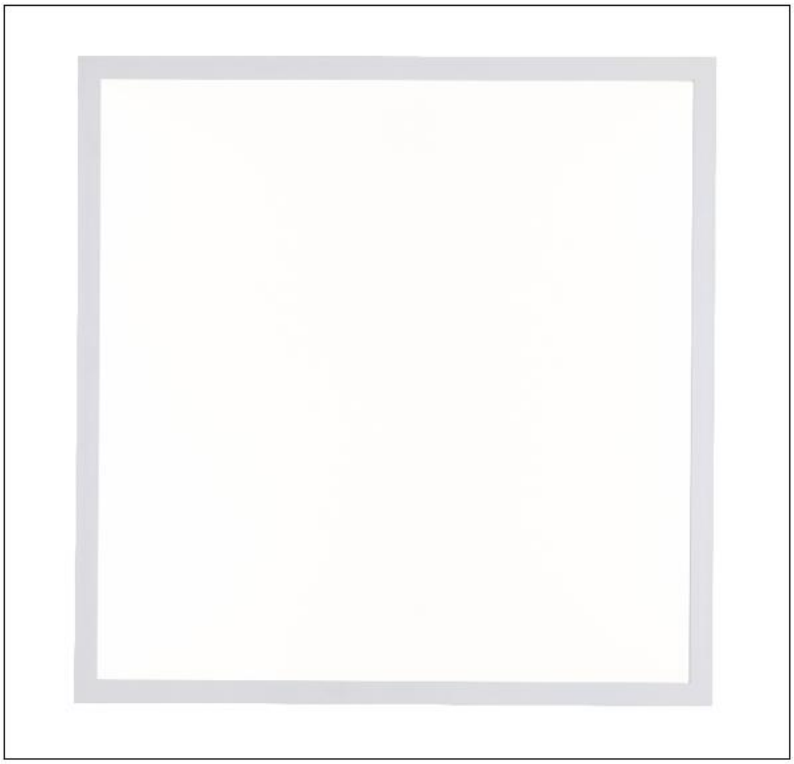

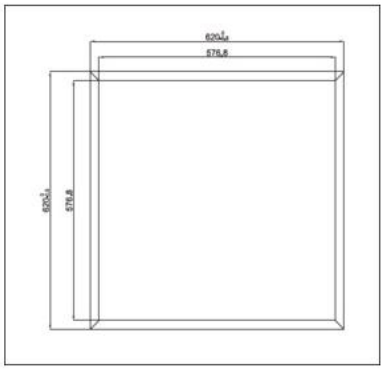

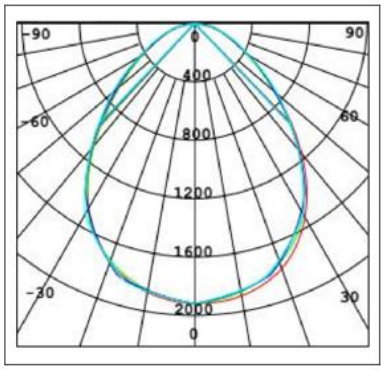

IP40 | CE | RoHS | UGR <19 | Flicker Free | DALI

Designation	LED Recessed Panel	Bezeichnung	LED Einlegeleuchte
Article No	**3240040U09040DN**	Artikel Nr	3240040U09040DN
Frame	Aluminum	Rahmen	Aluminium
Colour	White	Farbe	Weiß
Optical Cover	PC micro-prismatic	Optische Abdeckung	PC microprismatisch
Beam Angle	90°	Lichtaustrittswinkel	90°
Installation	Ceiling Mounting	Befestigung	Deckenträgerauflage
Operating Temperature	-20° - +45° C	Betriebstemperatur	-20° - +45° C
Intelligent Control	None	Steuerungstechnik	None
Glare Reduction	UGR <19	Entblendung	UGR <19
Index of Protection	Schutzart	IP40	
Protection Class	Schutzklasse	II	
Certificates	Zertifikate	CE, RoHS	
Height	Höhe	9 mm ultra-flat	
Lengh	Länge	620 mm	
Width	Breite	620 mm	
Net Weight	Nettogewicht	2,75 Kg	
Light Source	Lichtquelle	LED	
LED Typology	LED Typologie	JUFEI 2835	
LED Quantity	LED Anzahl	224	
Wattage	Lampenleistung	40W	
Light Output	Lichtemission	flicker-free	
Luminous Flux	Lampenlichtstrom	> 5200 lm	
Luminous Efficacy	Lichtausbeute	130 lm/W	
Light Colour Temperature	Lichtfarbe	4000 K	
SDCM	SDCM	<4	
Colour Rendering Index	Farbwiedergabeindex	Ra >85	
Glare	Blendung	UGR<19	
Life Span	Nutzlebensdauer	L80 = 100.000h	
Power Supply	Betriebsgerät	Lifud	
Input Voltage	Eingangsspannung	200-240V	
Frequency	Frequenz	50 / 60 Hz	
Power Factor	Leistungsfaktor	> 0,90	
Dimming Technology	Dimmtechnik	DALI	

BuR Lighting
Vertrieb, Projektierung, Lager
Heedfelder Str. 61-63
58509 Lüdenscheid
Germany

Fon: +49 2351 96 36 65
Fax: +49 2351 96 92 48
Mobil: +49 152 238 97 612
Email: m.hoffmeister@bur.lighting
Web: www.bur.lighting

Lichtbereich der I.N.D.I.A. GmbH
Geschäftsführer:
Dr. Markus Hoffmeister
Amtsgericht Iserlohn: HRB 4901
Ust.-Id.-Nr.: DE 233933544

Technische Änderungen und Formale Änderungen vorbehalten

Stand: 23.09.2026